Gladiator

LO 513/1

LIJADORA ORBITAL

Manual del Usuario y Garantía

Atención *Lea, entienda y siga todas las instrucciones de seguridad de este manual antes de usar esta herramienta*

INDICE

SECCIÓN	PÁGINA
* Introducción	3
* Normas generales de seguridad	3
* Normas específicas de seguridad	5
* Especificaciones técnicas	5
* Instrucciones de ensamblado	6
* Instrucciones de operación	6
* Mantenimiento	8
* Despiece	9
* Listado de partes	10

INTRODUCCIÓN

Su herramienta tiene muchas características que harán su trabajo más rápido y fácil. Seguridad, comodidad y confiabilidad fueron tenidos como prioridad para el diseño de esta herramienta, hace fácil el mantenimiento y la operación.

ADVERTENCIA: lea atentamente el manual completo antes de intentar usar esta herramienta. Asegúrese de prestar atención a todas las advertencias y las precauciones a lo largo de este manual.

NORMAS GENERALES DE SEGURIDAD

ADVERTENCIA: lea y entienda todas las instrucciones. La falta de seguimiento de las instrucciones listadas abajo puede resultar en una descarga eléctrica, fuego y/o lastimaduras personales serias.

GUARDE ESTAS INSTRUCCIONES

ÁREA DE TRABAJO

- Mantenga su área de trabajo limpia y bien iluminada. Mesas desordenadas y áreas oscuras pueden causar accidentes.
- No use la máquina en atmósferas explosivas, tales como frente a la presencia de líquidos inflamables, gases o polvo. La herramienta eléctrica genera chispas, las cuales pueden provocar incendios.
- Mantenga a los observadores, chicos y visitantes lejos de la máquina mientras la está operando. Las distracciones pueden causarle la pérdida del control.

SEGURIDAD ELÉCTRICA

ADVERTENCIA

- Evite el contacto del cuerpo con las superficies descargadas a tierra tales como tubos, radiadores, rangos y refrigeradores. Hay un aumento de riesgos de descarga eléctrica si su cuerpo es descargado a tierra.
- No exponga la máquina a la lluvia o a condiciones de humedad. La entrada de agua en la máquina aumentará el riesgo de una descarga eléctrica.
- No abuse del cable. Nunca use el cable para llevar la herramienta o tirar del cable para sacarlo del tomacorriente. Mantenga el cable lejos del calor, del aceite, bordes filosos y partes móviles. Haga reemplazar los cables dañados por personal autorizado. Los cables dañados incrementan los riesgos de descarga eléctrica.
- Si el cordón de alimentación se daña deberá ser reemplazado por el fabricante o su representante.
- Las fichas de las herramientas deben coincidir con el tomacorriente. No la modifique bajo ninguna forma. No utilice adaptadores para herramientas eléctricas con toma a tierra. Las fichas sin modificar y tomacorrientes que encajen correctamente reducen el riesgo de choque eléctrico.
- Cuando se utiliza una herramienta eléctrica en el exterior. Utilice una extensión del cable adecuado para exteriores. El uso de un cable adecuado para exteriores disminuye el riesgo de choque eléctrico.

SEGURIDAD PERSONAL

- Manténgase alerta, mire lo que está haciendo y use el sentido común cuando esté usando la máquina. No use la herramienta cuando esté cansado o bajo la influencia de drogas, alcohol o medicación. Un momento de desatención mientras está operando la máquina puede tener como resultado una lastimadura seria.
- Vístase correctamente. No use ropa floja o joyería. Contenga el pelo. Mantenga su pelo, vestimenta y guantes lejos de las partes móviles. La ropa suelta, joyería o el pelo largo pueden ser atrapados por las partes móviles.
- Evite el arranque accidental. Asegúrese que la llave esté en la posición de apagado antes de enchufar la máquina. Llevar la máquina con el dedo en la llave de encendido o enchufar máquinas que tengan la llave en la posición de encendido invita a que ocurran accidentes.
- No sobre extienda la distancia con la máquina. Mantenga buen calzado y vestimenta siempre. Un calzado y vestimenta adecuados permite un mejor control de la herramienta en situaciones inesperadas.
- Use el equipo de seguridad. Siempre use protección ocular. Máscara para polvo, zapatos de seguridad antideslizantes, casco, o protección auditiva, deben ser usadas en las condiciones apropiadas.
- Antes de conectar la herramienta a una fuente de energía (receptáculo, salida, etc.), asegúrese que el voltaje de provisión sea el mismo que el mencionado en el plato nominal de la herramienta. Una fuente de potencia mayor que la especificada para la máquina puede ocasionar lastimaduras serias para el usuario como también puede dañar la máquina.

USO Y CUIDADO DE LA MÁQUINA

- Use mordazas o alguna otra manera práctica para asegurar y apoyar la pieza de trabajo a una plataforma estable. Sostener la pieza de trabajo con las manos o contra su cuerpo es inestable y puede generar una pérdida de control.
- No fuerce la máquina. Use la máquina correcta para su aplicación. La máquina correcta realizará mejor y de manera más segura el trabajo para el cual fue diseñado.
- No use la máquina si la llave de encendido no enciende o apaga. Cualquier máquina que no pueda ser controlada con la llave es peligrosa y debe ser reparada.
- Desconecte el enchufe de la fuente de energía antes de hacer algún ajuste, cambiar accesorios o guardar la máquina. Estas medidas preventivas reducen el riesgo de que la máquina se encienda accidentalmente.
- Almacene las máquinas eléctricas fuera del alcance de los chicos y cualquier otra persona que no esté capacitada en el manejo. Las herramientas son peligrosas en manos de usuarios que no están capacitados.
- Mantenga la herramienta con cuidado. Mantenga las herramientas cortantes filosas y limpias. Las herramientas correctamente mantenidas, con sus bordes filosos son menos probable que se empasten y son más fáciles de controlar.
- Chequee si hay una mala alineación o un empaste de partes móviles, partes rotas, o cualquier otra condición que pueda afectar la operación de la máquina. Si hay daños haga reparar la máquina antes de usarla. Muchos accidentes son causados por máquinas con un mantenimiento pobre.
- Use solamente accesorios recomendados por el fabricante de su modelo. Accesorios que funcionan para una máquina pueden ser peligrosos cuando son usados en otra máquina.
- No altere o use mal la máquina. Esta máquina fue construida con precisión. Cualquier alteración o modificación no especificada es un mal uso y puede resultar en una condición peligrosa.
- Es recomendable que use un dispositivo de seguridad adecuado, tal como un interruptor térmico y diferencial cuando esta usando equipos eléctricos.

REPARACIÓN

- La reparación de la herramienta debe ser llevada a cabo solamente por un personal de reparaciones calificado. La reparación o el mantenimiento realizado por una persona no calificada puede generar peligro de lastimadura.
- Cuando esté reparando la máquina use únicamente partes de reemplazo idénticas. Siga las instrucciones en la sección de mantenimiento de este manual. El uso de partes no autorizadas o la falta en el seguimiento de las instrucciones de mantenimiento pueden ocasionar el riesgo de una descarga eléctrica o lastimadura.

NORMAS ESPECIFICAS DE SEGURIDAD

- Sostenga la máquina de las partes de goma aisladas cuando esté realizando una operación donde la máquina pueda estar en contacto con alguna instalación escondida o su propio cable. El contacto con un cable "vivo" puede dejar expuestas partes de metal de la máquina "viva" y darle una descarga al operador.
- Nunca deje la traba de la llave de encendido en la posición "encendido", antes de enchufar la máquina asegúrese que la traba esté en la posición "apagado".
- Cuando arranque la máquina déjela correr por algunos minutos antes de usarla en la pieza de trabajo. Mire la vibración o la ondulación que puedan indicar una instalación pobre.
- Asegure el material a ser trabajado. Nunca lo sostenga con sus manos o con sus piernas.
- Mantenga sus manos lejos de las partes móviles.
- Siempre use anteojos de seguridad y máscara de polvo cuando esté trabajando, especialmente cuando esté trabajando sobre el nivel de su cabeza.
- No toque la pieza de trabajo inmediatamente después de la operación. Puede estar terriblemente caliente y le puede quemar su piel.
- Esta lijadora no está diseñada para realizar trabajos de lijado húmedos.
- La inhalación de polvo de lijado es peligrosa para su salud. Es recomendable usar siempre el sistema de extracción de polvo, para esto conecte la manguera de succión de una aspiradora a la salida de extracción de la lijadora usando adaptadores en el caso que sean necesarios.
- Use una máscara de polvo cuando está usando esta máquina.
- La abertura de los agujeros de extracción de polvo en la hoja de lija y los agujeros de superficie de lijado deben estar alineados.
- No aplique ninguna presión extra a la máquina cuando está lijando, el peso de la máquina misma es suficiente.
- Asegure la pieza de trabajo. Use las mordazas o un dispositivo para sostener la pieza de trabajo, esto es más seguro que usar sus manos y le permite tener sus dos manos libres para usar la herramienta.

ESPECIFICACIONES TÉCNICAS

DATOS TECNICOS

VOLTAJE/FRECUENCIA	220V~ 50Hz	□
	220-230V~ 60Hz	□
	120-127V~ 60Hz	□
POTENCIA	160W - 1/5HP	
VELOCIDAD EN VACIO	n0= 1100/min	
BASE	105 x 112mm	
PESO	1,3kg - 2,8lb	□

CABLE DE EXTENSIÓN

- Reemplace los cables dañados inmediatamente. El uso de cables dañados puede dar descargas eléctricas, quemar o electrocutar.
- Si es necesario un cable de extensión, debe ser usado un cable con el tamaño adecuado de los conductores. La tabla muestra el tamaño correcto para usar, dependiendo en la longitud del cable y el rango de amperaje especificado en la etiqueta de identificación de la máquina. Si está en duda, use el rango próximo más grande. Siempre use cables de extensión listados en UL y CSA.

TAMAÑOS RECOMENDADOS DE CABLES DE EXTENSIÓN
110 V

Rango de amperaje de la herramienta	Longitud del cable			
	50ft	15m	100ft	30m
3~6	16 AWG	2,5mm^2	16 AWG	2,5mm^2
6~8	16 AWG	2,5mm^2	14 AWG	3,00mm^2
8~11	12 AWG	4,0mm^2	10 AWG	5,00mm^2

220 V

Rango de amperaje de la herramienta	Longitud del cable			
	50ft	15m	100ft	30m
3~6	18 AWG	2,00mm^2	16 AWG	2,5mm^2
6~8	16 AWG	2,5mm^2	14 AWG	3,00mm^2
8~11	14 AWG	3,00mm^2	12 AWG	4,00mm^2

INSTRUCCIONES DE ENSAMBLADO

• Desembalaje
Remueva la maquina de la caja y examínela cuidadosamente. No deseche el cartón o cualquier material de embalaje hasta que todas las partes sean examinadas.

⚠ **PRECAUCIÓN:** Para prevenir lastimaduras, si alguna parte de la maquina está faltando o está dañada, no enchufe la maquina hasta que las partes dañadas sean reparadas o reemplazadas.

⚠ **PRECAUCIÓN:** Para evitar lastimaduras, SIEMPRE apague la máquina y desconéctela de la fuente de energía antes de instalar o cambiar cualquier componente.

DESCRIPCION DEL FUNCIONAMIENTO

1. Mango
2. Salida de Cable de Corriente
3. Llave de Encendido
4. Bolsa recolectora
5. Base

INSTRUCCIONES DE OPERACION

La lijadora eléctrica está diseñada solamente para lijados secos con las correctas hojas de papel de lija para los siguientes trabajos: Superficie de lijado en madera, metal, plástico y superficies de relleno. Remoción de pintura vieja y de óxido.

ENCENDIDO
Presionando la llave de activación la máquina arrancará. Si usted desea usar la lijadora continuamente, usted puede trabar la llave de activación en la posición de encendido sosteniendo el interruptor completamente y luego presionando la perilla de traba.

APAGADO
Presione la llave de activación nuevamente, desenganche la perilla de traba del dispositivo de traba. Suelte la llave y la máquina se detendrá.

COLOCACION DE LAS HOJAS DE LIJA
Es recomendable que las hojas de lija Colt que son diseñadas para esta lijadora sean usadas para lograr que el sistema de extracción trabaje efectivamente.
1- Colocar la lija:
Afloje las mordazas del papel, ubique las hojas de lija firmemente sobre la superficie de lijado, teniendo especial cuidado en que los agujeros de la superficie de lijado y de las hojas de lija estén alineados. Doble las hojas de lija en cada final y trabe en el lugar con los dispositivos de traba en la superfiecie de lijado.
2- Quitar la lija:
Tirar de la palanca como está descripto arriba. La polea no traccionada se moverá hacia atrás aflojando la tensión de la banda de esmerilado, y la banda de esmerilado puede ser quitada facilmente de las poleas.

MANTENIMIENTO

1-Inspeccionar la lija:
Si se ejerce un uso continuo de la lija, cambiarla tan pronto como se note su desgaste excesivo.
2- Inspeccionar los tornillos de montaje:
Regularmente inspeccionar todos los tornillos de montaje y asegurarse de que estén apretados firmemente. Si cualquier tornillo estuviera suelto, volver a apretarlo inmediatamente. El no hacer esto, provocaría un riesgo serio.

⚠ **ADVERTENCIA:** es recomendable que todas las reparaciones o reemplazos sean realizados por un servicio técnico calificado.

- Siempre chequee que la lijadora eléctrica esté apagada y desenchufada antes de llevar cualquier trabajo hacia la máquina.
- Almacene la máquina, el manual y cualquier accesorio en el embalaje original de manera talque permanezcan juntos.
- Siempre mantenga su lijadora limpia.
- No use agentes limpiadores cáusticos para limpieza de la carcaza plástica.
- Siempre mantenga los agujeros de extracción de polvo en el plato de vibración libre de tierra u otras obstrucciones.
- Para limpiar la superficie exterior de la lijadora eléctrica, use un paño suave y seco y después de esto con una toalla seca. Límpiela solamente después de haberla desenchufado del tomacorriente.
- Todas las partes removibles de la lijadora eléctrica deben ser separados y liampiados conscientemente en agua tibia y con jabón en intervalos regulares.

- **Mantenimiento general**

Antes de cada uso inspeccione la máquina, la llave y el cable para ver si están dañados. Chequee por partes dañadas, faltantes o gastadas. Chequee si hay tornillos que se perdieron,mal alineación o ligazón de las partes móviles, o cualquier otra condición que pueda afectar laoperación.Si ocurre una vibración anormal o un ruido anormal, apague la máquina inmediatamente y re-suelva este problema antes de futuros usos.

DESPIECE LO 513/1

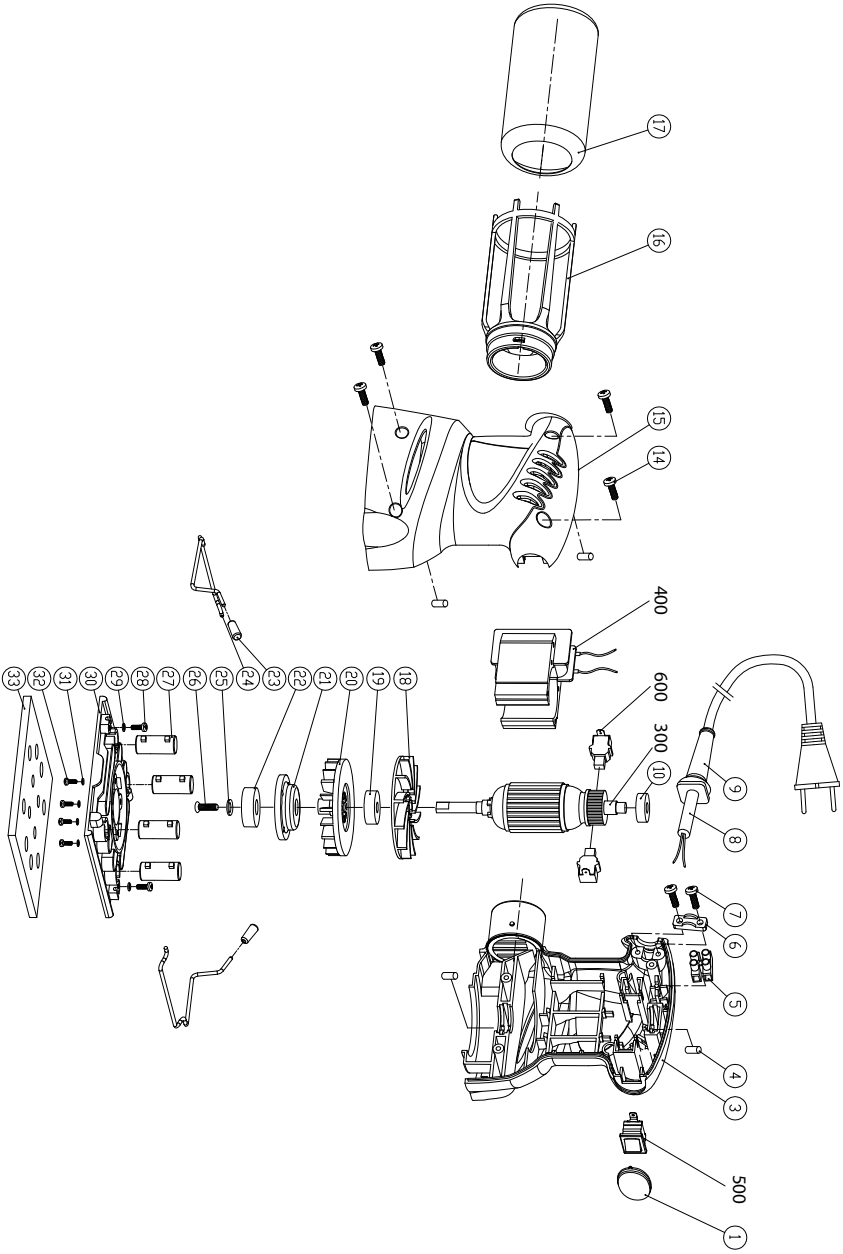

LISTADO DE PARTES LO 513/1

Item	Código/Code	Descripción	Description
1	LO513-1R1001	CUBIERTA DE INT.	SWITCH COVER
500	LO513-1R1500	INTERRUPTOR	SWITCH
3	LO513-1R1003	CARCAZA IZQUIERDA	LEFT HOUSING
4	LO513-1R1004	PILAR REDUCTOR	VIBRATION REDUCE PILLAR
5	LO513-1R1005	TERMINAL	TERMINAL
6	LO513-1R1006	PLACA DE PRESION	PRESS BOARD
7	LO513-1R1007	TORNILLOS	SCREWS
8	LO513-1R1008	CABLE	CABLE
9	LO513-1R1009	MANGA DE CABLE	CABLE SLEEVE
10	LO513-1R1010	RODAMIENTO	BEARING
300	LO513-1R1300	INDUCIDO	ROTOR
600	LO513-1R1600	JUEGO DE CARBONES	CARBON
400	LO513-1R1400	CAMPO	STATOR
14	LO513-1R1014	TORNILLOS	SCREWS
15	LO513-1R1015	CARCAZA DERECHA	RIGHT HOUSING
16	LO513-1R1016	COLECTOR DE VIRUTA	DUST COLLECTOR
17	LO513-1R1017	BOLSA DE COLECTOR	DUST COLLECT BAG
18	LO513-1R1018	TURBINA	FAN
19	LO513-1R1019	RODAMIENTO	BEARING
20	LO513-1R1020	TURBINA	ZN FAN
21	LO513-1R1021	CUBIERTA	BEARING COVER
22	LO513-1R1022	RODAMIENTO	BEARING
23	LO513-1R1023	CUBIERTA	STEEL WIRE COVER
24	LO513-1R1024	CABLE DE ACERO	STEEL WIRE
25	LO513-1R1025	ARANDELA	WASHER
26	LO513-1R1026	TORNILLOS	SCREWS
27	LO513-1R1027	PILAR DE GOMA	RUBBER PILLAR
28	LO513-1R1028	TORNILLOS	SCREWS
29	LO513-1R1029	ARANDELA	WASHER
30	LO513-1R1030	PLACA DE ALUMINIO	AL PLATE
31	LO513-1R1031	ARANDELA	WASHER
32	LO513-1R1032	TORNILLOS	SCREWS
33	LO513-1R1033	ESPONJA	SPONGE

NOTAS

NOTAS